НОВИОТ MINI COUNTRYMAN.

MINI

АЈДЕ ДА СЕ ОДДАЛЕЧИМЕ ОД СЕ - ЗАЕДНО.

Иновативен plug-in хибрид или импресивен Twin Power Turbo? Новиот MINI Countryman се наоѓа на врвот со пакетот со најсовремена технологија. Со нови патеки на искуство - до нови погледи и хоризонти на умот.

Ова сеопфатно SAV возило ќе ве убеди да оставите се зад вас и да влезете во свет на уникатно доживување. Нормално, Countryman е како дом во урбана џунгла. Со моќни мотори и сериозни теренски можности, тој со леснотија се справува дури и со најсложените терен. Исто така, има простор за пет лица и нивниот огромен багаж. Практични дополнителни одлики и најсовремена технологија гарантираат возбудливи нови искуства, без разлика дали се на планиран одмор или спонтана авантура. Затоа, што чекате?

МОЌ ШТО НЕ ДВИЖИ.

Кога станува збор за моќта, новиот MINI Countryman не прави компромиси. Шест ефикасни, бензински и дизел мотори со турбо полначи, со три или четири цилиндри, Cooper SE ALL4 нуди иновативен plug-in хибрид со електричен погон на сите 4 тркала. Префрлување помеѓу режимите на возење на MID, ЗЕЛЕНА и СПОРТ го менува стилот на возење со прилагодување на управувачот и забрзувањето.

Како хибрид, тој ги комбинира сите предности на бензинскиот мотор со електричниот мотор. Неговиот високо-напонска батерија обезбедува доволно енергија за да трае до 591 километар - на чиста електрична енергија, со нула емисија на CO_2. За време на патувањето се полни со процесот на обновување на енергијата при употреба на сопирачките, исто така може лесно и практично да се полни дома или на станица за полнење. Функцијата за електрично засилување го поддржува бензинскиот мотор за време на забрзувањето и дозволува електричниот погон на сите четири тркала за да го направи тоа - што го прави најдобро.

① Се полни до 80 % за помалку од 2.5 часа, благодарение на AC полнењето. ② Различни режими на електрично возење се подесуваат преку eDrive. ③ ALL4 - погон на сите 4 тркала за максимална стабилност и триење на секаква површина.

[1] Базирано на WLTP циклусот на тестирање

COOPER SE ALL4.

Динамичен и ефикасен: со 3-цилиндричен бензински мотор со 125 КС / 92 kW2 на предната оска и е-мотор со 95 КС / 70 kW на задна оска. Веднаш препознатлив преку жолтото MINI Plug-in Хибрид лого на страниците и на задниот дел. Приклучок за полнење на левата предна страна, жолтата ознака„S“ на предната решетка и задната врата. Единечен издув на задната лева страна, во Chrome изведба. На Ваше барање, достапна е надворешност во Piano Black изведба.

COOPER S.

Подобар, побрз, посилен: 2.0 литарски 4-цилиндричен бензински мотор со 178 КС / 131 kW1 и 2.0 литарски 4-цилиндричен дизел мотор со 190 КС / 140 kW за максимална спортска моќност. Ознаките S во црвена изведба се поставени на задната страна, странични крила, предната решетка. Хромирани издуви од левата и десната страна. MINI ALL4 Exterior Optic пакет е достапен на Ваше барање.

COOPER.

Подготвен за бегство. 3-цилиндричен бензински мотор од 1.5 литри и 2.0 литри 4-цилиндричен дизел мотор со 110 kW / 150 КС Специјални карактеристики: Класична контрастна боја MINI е достапна за покривот и капаците на надворешни ретровизори. Издувната цевка во Chrome Изведба. Предна решетка достапна во Chrome. Достапно и со Chrome Line exterior.

ONE.[3]

Авантурата започнува тука. 1.5 литри 3-цилиндричен бензински мотор со 102 КС / 75 kW или 1.5 литри 3-цилиндричен дизел мотор со 116 КС / 85 kW. И двата мотори имаат MINI Twin Power Turbo технологија Капаците на ретровизорите и покривот во боја на каросерија.

[2] Во зависност од условите на животната средина, се обезбедува привремен врв на моќноста на моторот со согорување, што може да биде приближно 10% над номиналната моќност. Времетраењето на врвната изведба се зголемува со паѓање на температурата на околината (приближно 5 с на + 25 ° C, приближно 40 с на -20 ° C).

[3] Достапно од Ноември 2020 година.

ИНСПИРАЦИЈА ЗА БОЈА И ФОРМА.

Која боја најдобро ќе го рефлектира зајдисонцето покрај морето? Вие одлучувате. Вашиот иден MINI Countryman е достапен во 9 впечатливи бои кои сигурно ќе го нагласат вашиот личен стил. Дополнителните 4 контрастни бои за покривот и капаците на ретровизорите обезбедуваат уште повеќе опсег да се изразоте себе си. Алуминиумските наплатоци се достапни во 11 различни дизајни, опсег во големина од 16″ до 19″. Избор на овие опции може да се види надесно.

Стандардна боја
Moonwalk Grey [2]

White Silver [2]

Thunder Grey [2/3]

Island Blue [2]

Sage Green [2]

Midnight Black [2]

British Racing Green [2]

Chili Red

Специјална боја
MINI Yours Enigmatic Black [2]

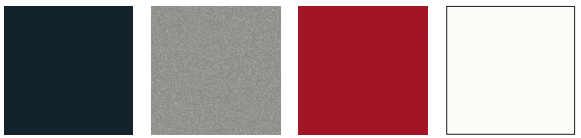

Боја за покрив и капаци на ретровизори: [1]
Jet Black, Melting Silver, Chili Red или Aspen White

[1] Не е достапно за One/D | [2] Металик | [3] Достапно само за Cooper S

1. 19″ Turnstile Spoke 2-tonski
2. 19″ MINI Yours British Spoke 2-tonski
3. 19″ John Cooper Works Circuit Spoke 2-tonski
4. 18″ Black Pin Spoke
5. 18″ Pair Spoke
6. 18″ John Cooper Works Grip Spoke
7. 17″ Channel Spoke crni
8. 17″ Imprint Spoke
9. 16″ Revolite Spoke

За повеќе информации, посетете ја **mini.com/configurator**

1

КРЕИРАЈТЕ ВАША АТМОСФЕРА.

Понекогаш малку контраст може да Ви го направи животот поинтересен. Па зошто да не уживате во елегантниот ентериер на новиот MINI Countryman следниот пат кога ќе бидете на пат и да ја искусите природата во целата нејзина разновидност? Неговиот ентериер се одликува со најквалитетни површини изработени од избрани материјали и зачудувачки дизајн. Неговите софистицирани стандардни и дополнителни карактеристики се подобрени со ексклузивни украси што го карактеризираат моделот заокружувајќи ја нејзината внатрешна атмосфера. Да се осигураме дека се ќе биде во најдобра хармонија, Ви нудиме широк спектар на внатрешни стилови, кои се подговтвени да се надополнат еден со друг.

① MINI Yours Shaded Silver осветлен interior style | Кожа Chester Malt Brown* | Панорама - сончев покрив. ② Harman Kardon® HiFi system музички систем. ③ Боја Malt Brown ④ Задни седишта во кожа Chester Malt Brown* | 40:20:40 Систем на преклоп на задни седишта | целосно или дел 40:60 лизгање на седечка задна клупа.

*Погледнете ја следната страница за повеќе информации за кожните ентериери.

ДАЛИ СЕДИТЕ УДОБНО? ТОГАШ ДА ЗАПОЧНЕМЕ.

Ако седите удобно при вашето патување, ќе бидете порелаксирани и ќе можете да уживате во дестинација кога ќе пристигнете, секако пристигнувајќи одморени. Но, кога станува збор за избор на перници за седишта, тоа не е само за удобноста на долгите патувања - вашиот личен стил тука е суштински елемент. Покрај бројните различни ткаенини, исто така имате голем избор на шиени, перфорирани и текстурирани кожи. Имате можност да го персонализирате вашиот ентериер уште повеќе, со импресивен избор на површини, достапни во различни стилови и бои (прикажани надесно) за да ви помогнат да создадете целокупен хармоничен амбиент.
За повеќе информации, посетете ја **mini.com/configurator**

MINI YOURS. Доживејте го луксузното чувство на MINI Yours кожната столица во Carbon Black, со класичниот Union Jack дизајн на предниот дел од потпората за главата, со нагласениот шев и врвната изработка. Во MINI Yours седиштата, ја воочувате разликата, без разлика колку е долго патувањето.[1]

John Cooper Works спортски седишта
Dinamica/кожа завршеток
Carbon Black

Спортски седишта
Кожа Chester[2]
Malt Brown

Спортски седишта
Кожа Chester[2]
Indigo Blue

Piano Black interior style.

1	2	3	4
Piano Black	British Oak Dark	British Oak Dark	Piano Black

MINI Yours Piano Black illuminated interior style.

1	2	3	4
Piano Black (illuminated)	Dark Silver	Dark Silver	Dark Silver

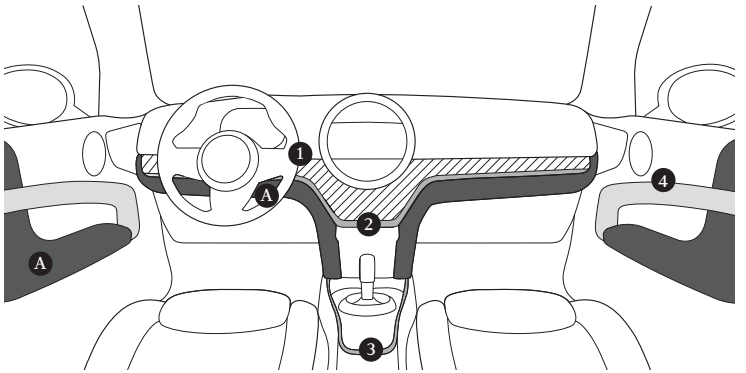

MINI Yours Shaded Silver illuminated interior style.

1	2	3	4
Shaded Silver (illuminated)	Hazy Grey	Hazy Grey	Dark Silver

John Cooper Works Piano Black interior style.

1	2	3	4
Piano Black	Chili Red	Chili Red	Piano Black

ИЗБОР ОД 4 БОИ.[3]

A	A	A	A
Malt Brown	Indigo Blue	Satellite Grey	Carbon Black

Спортски седишта
Leather Кожа[2]
Satellite Grey

Спортски седишта
Кожа Cross Punch[2]
Carbon Black

Спортски седишта
Комбинација штоф/
вештачка кожа
Black Pearl Carbon Black

Спортски седишта
Вештачка кожа
Carbon Black

Cooper S стандардни спортски седишта
Double Stripe штоф
Carbon Black

[1] Кожна покривка на перничињата на седиштата, потпирачот за грб и предните и задните потпирачи за глава | [2] Кожна покривка на перничињата на седиштата и потпирачот за грб | [3] Достапно само во комбинација со соодветните седишта

ДИЗАЈН ЗА ЧУВСТВА.
И ЧУВСТВО ЗА ПРАКТИЧНОСТ.

Суштинско MINI: изобилство на стил во концентрирана форма. Piano Black надворешноста на Countryman му дава особено спортски изглед. Со должина од 4,3 метри, тој нуди многу простор за главата и нозете, плус простор за багаж со капацитет од 450–1390 литри. Паметни детали, од LED предните светла со Matrix light функционалност, потоа панорама - сончев покрив и клупата за излети одзади - служат како инспирација за нови авантури.

①–④ Sage Green боја | Piano Black екстериер. ①+④ MINI ALL4 Exterior Optic пакет. ① Кровни шини. ② LED предни светла со Matrix light функции. ⑤ Мултифункционален 14 cm/5″ инструмент дисплеј. ⑥ MINI Head-Up Display. ⑦ 22.4 cm/8.8″ екран на допир ⑧ Пикник клупа на склопување во багажен простор | 450 - 1390 литри багажен простор. ⑨ Comfort Access систем со електрична функција и Easy Opener функција | 19″ Turnstile Spoke 2-tone

ШТО Е СЛЕДНО? ТЕСТ ВОЗЕЊЕ, СЕ РАЗБИРА!

Значајните лекции на животот не можат да се најдат во книги или на Интернет - треба да ги откриете самите. Единствениот начин да растете како личност е да излезете од комфорната зона, да истражувате нови идеи и грабате нови искуства. Ако авантурите Ве повикуваат, контактирајте го вашиот MINI партнер, кој веднаш ќе резервира тест возење со Countryman за вас. Влезете и откријте нов поглед на светот, практично искуство на патувања и запознавање нови луѓе. Направете го првиот чекор и извлечете повеќе од животот - со новиот MINI Countryman.
mini.com/testdrive

Мотор - MINI Countryman		One[1]	One D	Cooper (ALL4)	Cooper D (ALL4)	Cooper S (ALL4)[2]	Cooper SD (ALL4)	Cooper SE ALL4[2]
Мотор/трансмисија[3,4]								
Цилиндри/поставеност/вентили по цилиндер		3/линиски/4	3/линиски/4	3/линиски/4	4/линиски/4	4/линиски/4	4/линиски/4	3/линиски/4
Зафатнина	cc	1499	1496	1499	1995	1998	1995	1499
Номинална моќност / номинална брзина	kW/hp/rpm	75/102/ 3900–6500	85/116/ 4000	100/136/ 4500–6500	110/150/ 4000	131[2]/178/ 5000–6500 (4750–5500)	140/190/ 4000	92[2]/125/ 5000–5500
Излезна сила	kW/KC	–	–	–	–	–	–	162/220
Максимален вртежен момент / вртежи	Nm/rpm	190/1380–3600	270/1750–2250	220/1480–4100	350/1750–2500	280/1350–4200	400/1500–2750	220/1500–3800
Сооднос на компресија / гориво	:1	11/91–95 RON	16.5/дизел	11/91–95 RON	16.5/дизел	11/91–95 RON	16.5/дизел	11/91–95 RON
Перформанси								
Максимална брзина (Електрична максимална брзина)	км/ч	185 [185]	192 [192]	205 [205] ([202]]	214 [213] ([211])	225 [225] ([222])	[226] ([224])	[196] [135*]
Забрзување 0 - 100 км/ч сек.	s	12.0 [12.0]	11.2 [11.2]	9.7 [9.7] ([10.1])	9.1 [9.1] ([9.0])	7.5 [7.4] ([7.3])	[7.9] ([7.6])	6.8
Потрошувачка[3,4]								
Комбинирана (WLTP мин / макс)	л/100 км	7.2 / 6.4 [7.2 / 6.4]	4.9 / 5.5 [4.9 / 5.5]	6.2 / 6.9 [6.3 / 7.0] ([6.9 / 7.6])	4.9 / 5.5 [5.1 / 5.7] ([5.4 / 5.9])	6.6 / 7.2 [6.4 / 6.9] ([6.9 / 7.5])	[5.2 / 5.6] ([5.5 / 6.0])	[1.7 / 2.1]
Стандардна емисија		Euro 6d-ISC-FCM	Euro 6d-ISC-FCM	Euro 6d-ISC-FCM	Euro 6d-ISC-FCM	Euro 6d-ISC-FCM	Euro 6d-ISC-FCM	Euro 6d-ISC-FCM
Потрошувачка на електрична енергија	kWh/100км	–	–	–	–	–	–	[14.7 / 15.9]
Емисија на CO_2, комбинирана (WLTP мин / макс)	г/км	162 / 144 [162 / 145]	128 / 144 [128 / 143]	142 / 157 [143 / 158] ([156 / 172])	128 / 143 [135 / 149] ([141 / 156])	150 / 163 [145 / 157] ([157 / 170])	[135 / 148] ([144 / 157])	[39 / 47]
Електричен опсег, град (WLTP мин / макс)[5]	км	–	–	–	–	–	–	[52.0 / 44.0]
Електричен опсег, град (WLTP мин / макс)[5]	км	–	–	–	–	–	–	[59.0 / 53.0]
Тежина[3] **/ капацитет**[3]								
Дозволено оптеретување, макс. 12% градиент / сопирана	кг	–	1500 [1500] / 750 [750]	1500 [1500] / 740 [750] ([1500 / 750])	1500 [1500] / 750 [750] ([1800] / [750])	1500 [1500] / 750 [750] ([750 / 1800])	[1500 / 750] ([1800 / 750])	–

Техничките спецификации важат до 31.10.2020 година, се задржува правото на промени. Тековните спецификации се достапни на mini.com.mk

[1] препиминарни вредности; варијантите на моторот достапна од Ноември 2020 година.

[2] Во зависност од условите на животната средина, се обезбедува привремен врв на моќноста на моторот со внатрешно согорување, што може да биде приближно 10% над номиналната моќност. Времетраењето на врвните перформанси се зголемува со паѓање на температурата на околината (приближно 5 с на + 25 ° C, приближно 40 s на -20 ° C).

[3] Сите бројки се однесуваат на возила со стандарден 6-брзински мануелен менувач. Вредностите во [ ] се однесуваат на возила со 7-степена / 8-степена Steptronic автоматска трансмисија.

[4] Вредностите прикажани за потрошувачка на гориво, емисија на CO_2 и потрошувачка на енергија се пресметуваат во согласност со методот за мерење пропишан со Европската регулатива (ЕЗ) 715/2007 во верзијата применливо во моментот на одобрување. Бројките се однесуваат на возило со основна конфигурација во Германија и прикажаниот опсег ја смета опционалната опрема и различна големина на наплатоци и пневматици достапни на избраниот модел и може да варира за време на конфигурацијата. Вредностите веќе се засноваат на новиот тест циклус WLTP и се преточени во NEDC-еквивалентни вредности заради споредба. За овие модели, различни вредности на оние прикажани овде, се применуваат при пресметување на даноците и другите давачки поврзани со возилото, кои во се фокус на емисиите на CO_2.

[5] Опсегот зависи од различни фактори, како: личен стил на возење, услови на патот, надворешна температура, греење и ладење, како и загревањето.

Моделите илустрирани во оваа брошура ги покажуваат спецификации за возила произведени од BMW AG за германскиот пазар. Делумно, тие вклучуваат опционална опрема и додатоци кои не се опремени како стандард. Достапноста на стандардна и опционална опрема и конфигурација на опции, може да варираат за сите модели во оваа брошура се до изработка на оваа брошура на 29 април 2020 година и може да варира од земја до земја во рамките на Европската унија. За подетални информации за состојбата во Вашата земја, Ве молиме контактирајте го вашиот овластен MINI дилер. Се задржува правото на промена на дизајнот и опремата.

На крајот од фазата на употреба, сите возила можат да се рециклираат и повторно да се користат. Дополнителни информации за враќање на вашиот стар автомобил, може да најдете на веб-страницата mini.com/recycling

© BMW AG, Munich/Germany.
Не смее да се репродуцира или печати, целосно или дел без претходна пишана дозвола од BMW AG, Munich.

Дознајте повеќе на
mini.com.mk
или контактирајте го Вашиот MINI партнер.

@minimakedonija

facebook.com/MINI.Makedonija

Мај 2020
mini.com.mk
5 11 060 142 20 7 2020